MoLu®

więcej niż prezent.

NOWOŚCI








PREMIUM
2
YEARS
WARRANTY
ECO
FRIENDLY

Najwyższa jakość w naturalnym wydaniu.

MoLu to marka, która łączy prostotę designu z wysoką jakością wykonania i szacunkiem do natury. Każdy produkt powstał z myślą o codziennym komforcie - estetyczny, solidny, a jednocześnie ekologiczny.

To więcej niż gadżety reklamowe. To starannie zaprojektowane przedmioty, które budują wizerunek marki poprzez jakość, trwałość i styl. Idealne jako prezent dla partnerów biznesowych, klientów czy zespołu - wszędzie tam, gdzie liczy się dobre pierwsze wrażenie i długotrwałe relacje.

Eleganckie, ekologiczne i zapakowane tak, by już sam moment wręczenia był wyjątkowy. A do tego - 2 lata gwarancji, które potwierdzają pewność tego, co dobre.

Kolekcja marki nieustannie się rozwija. Poznaj najnowsze produkty, które właśnie dołączyły do rodziny MoLu i odkryj, jak wiele można powiedzieć jednym, dobrze dobranym prezentem.


KUBKI
LUNCHBOXY
BUTELKI


Cervo
e Porto Cervo
MoLu

kod: 5349

BUTELKA TERMICZNA GRAND HAVEN

Butelka termiczna Grand Haven z serii Color Edition to 640-mililitrowy towarzysz aktywnego życia, który łączy zaawansowaną technologię termiczną z wyrazistym designem. Podwójne ścianki z próżniową izolacją i miedzianym rdzeniem utrzymują napoje ciepłe lub zimne przez nawet 20 godzin.

dostępne kolory:



kod: 5350

KUBEK TERMICZNY LA LOUVIERE

Smukły i elegancki kubek termiczny La Louviere z serii Color Edition o pojemności 600 ml został stworzony dla osób, które nie chcą rezygnować ze stylu nawet w drodze. Wykonany z recyklingowanej stali nierdzewnej z miedzianą izolacją, utrzymuje napoje w idealnej temperaturze przez wiele godzin.

dostępne kolory:

NEW



kod: 5353

KUBEK TERMICZNY LE PORT

Stylowy i funkcjonalny kubek termiczny Le Port to towarzysz dnia codziennego, dostępny w wielu wyjątkowych wariantach kolorystycznych. Wykonany z recyklingowanej stali nierdzewnej, z podwójnymi ściankami i izolacją próżniową, utrzymuje napoje ciepłe lub zimne przez wiele godzin.

dostępne kolory:

NEW

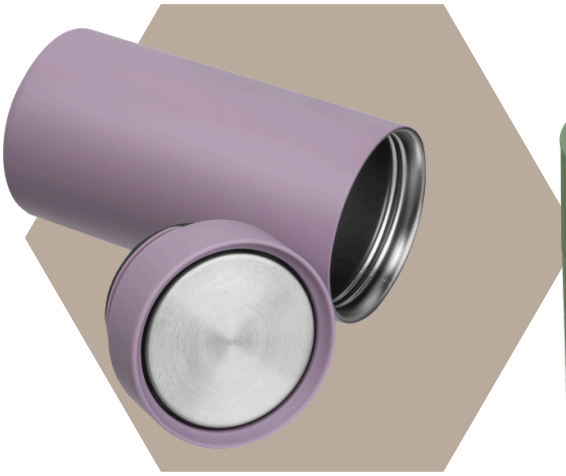

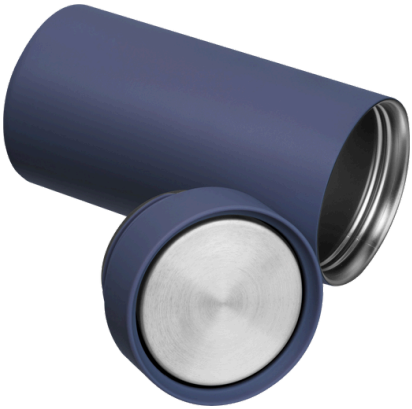





kod: 5224

KUBEK TERMICZNY PALM BAY

Kubek termiczny marki MoLu, wykonany ze stali nierdzewnej, z wkładem ze szkła borokrzemowego. Utrzymuje temperaturę napoju przez 12 h. Pojemność 350 ml.



kod: 4813

KUBEK TERMICZNY PONTA GROSSA

Stylowy kubek termiczny od MoLu, z dyskretnym zdobieniem na całej powierzchni. Kubek wykonany ze stali nierdzewnej, z miedzianą izolacją. Utrzymuje termperaturę napoju do 18h, pojemność 450 ml.



kod: 4831

KUBEK TERMICZNY SAINT - JEROME

Kubek termiczny od MoLu, z podwójnymi ściankami ze stali nierdzewnej, niepochłaniającej zapachów. Pojemność 500 ml.







kod: 3979

KUBEK TERMICZNY ZE STALI Z RECYKLINGU PORTOFINO

Kubek termiczny z podwójnymi ściankami, wykonany ze stali nierdzewnej pochodzącej z recyklingu, z pokrywką wykonaną z drewna akacjowego. Pojemność 300 ml.



kod: 3980

BUTELKA ZE STALI Z RECYKLINGU IBIZA

Butelka do picia, wykonana ze stali nierdzewnej z recyklingu, zamykana na zakrętkę z drewna akacjowego, wyposażona w uchwyt do przenoszenia. Pojemność 500 ml.





kod: 4815

BUTELKA TERMICZNA PUENTE ALTO

Butelka marki MoLu wykonana ze stali nierdzewnej pochodzącej z recyklingu, z podwójnymi ściankami. Pojemność 600 ml. Wieczko butelki otwiera się przez kliknięcie.





kod: 4808

BUTELKA TERMICZNA SAINT ALBANS

Butelka termiczna od MoLu, z podwójnymi ściankami, wykonana ze stali nierdzewnej z miedzianą izolacją, dla optymalnego utrzymanie temperatury. Butelka ma pojemność 730 ml.



kod: 5352

TERMOS LE BOURGET

Pojemny i przemyślany termos Le Bourget o pojemności 1000 ml został stworzony dla osób, które cenią sobie wygodę i funkcjonalność w podróży. Wykonany z recyklingowanej stali nierdzewnej z podwójnymi ściankami i miedzianą izolacją, utrzymuje napoje ciepłe lub zimne przez nawet 20 godzin.



kod: 5329

EKSPRES DO KAWY BATON ROUGE

Kompaktowy ekspres do kawy Baton Rouge został stworzony dla prawdziwych miłośników espresso w podróży. Obsługa jednym przyciskiem i czas parzenia zaledwie pięciu minut sprawiają, że świeża kawa jest zawsze w zasięgu ręki - niezależnie od miejsca.



kod: 3984

LUNCH BOX ZE STALI Z RECYKLINGU PUERTO BANUS

Lunch box wykonany ze stali nierdzewnej z recyklingu, z pokrywką z drewna akacjowego oraz gumką. Pojemność 1000 ml.



kod: 3983

LUNCH BOX TERMICZNY ZE STALI Z RECYKLINGU PORTO CERVO

Pudełko termiczne z podwójnymi ściankami, wykonane wewnątrz ze stali nierdzewnej pochodzącej z recyklingu, na zewnątrz pojemnik jest pokryty farbą w naturalnym kolorze. Pojemność 400 ml.






PIÓRA
DŁUGOPISY
NOTESY

kod: 5330

ZESTAW PREZENTOWY CAMPINA GRANDE

Zestaw prezentowy Campina Grande to przemyślany upominek łączący elegancję z praktycznością. W skład zestawu wchodzą: wysokiej jakości notatnik z papieru z recyklingu, elegancki zestaw długopisów oraz magnetyczny uchwyt na karty - wszystko starannie osadzone w szarej piance i gotowe do wręczenia.





kod: 5177

ZESTAW NOTES I DŁUGOPIS PORT ST. LUCIE

Zestaw od MoLu składający się z długopisu i notatnika ze 100 kartkami, wykonanymi z papieru z recyklingu.



kod: 5337

DŁUGOPIS METALOWY DES MOINES

Metalowy długopis Des Moines to kwintesencja stylu i precyzji w jednym przyrządzie do pisania. Solidna metalowa obudowa z szerokim klipsem zapewnia trwałość i wygodę codziennego użytkowania, a wymienialny wkład Parker z niebieskim tuszem gwarantuje płynne, wyraźne pismo.

dostępne kolory:

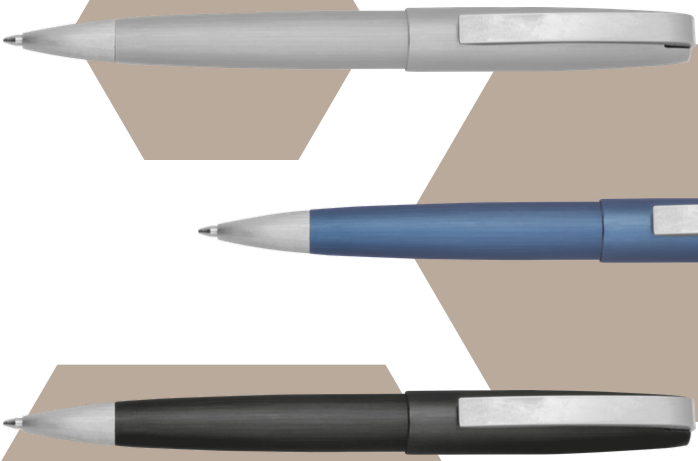

NEW



kod: 5336

METALOWY ZESTAW PIŚMIENNY DŁUGOPIS I PIÓRO KULKOWE EL SALTO

Elegancki zestaw piśmienny marki MOLU, składający się z pióra kulkowego oraz długopisu. Zestaw ten zachwyca niezwykłym trójkątnym kształtem, który jest nie tylko stylowy, ale także doskonale leży w dłoni. Unikalny design, który został opracowany zgodnie z zasadami złotego podziału, doskonale łączy estetykę i ergonomię.

dostępne kolory:



kod: 5335

PIÓRO KULKOWE CORAL SPRINGS

Wyjątkowe pióro kulkowe Coral Springs wyróżnia się oryginalnym, sześciokątnym kształtem korpusu. Logo umieszczone na górze nadaje mu markowego charakteru, a system Parker z dużym pojemnościowo, wymiennym wkładem z niebieskim atramentem gwarantuje płynne i precyzyjne pismo przez długi czas.



kod: 4385

ZESTAW PIŚMIENNY DŁUGOPIS I PIÓRO KULKOWE CAP D AGDE

Elegancki zestaw piśmienny marki MOLU, składający się z pióra kulkowego oraz długopisu. Zestaw ten zachwyca niezwykłym trójkątnym kształtem, który jest nie tylko stylowy, ale także doskonale leży w dłoni. Unikalny design, który został opracowany zgodnie z zasadami złotego podziału, doskonale łączy estetykę i ergonomię.



kod: 5166

PIÓRO KULKOWE PRAIA GRANDE

Stylowy długopis, wykonany z mosiądzu. Logo MoLu zostało umieszczone dyskretnie na górnej części zatyczki.

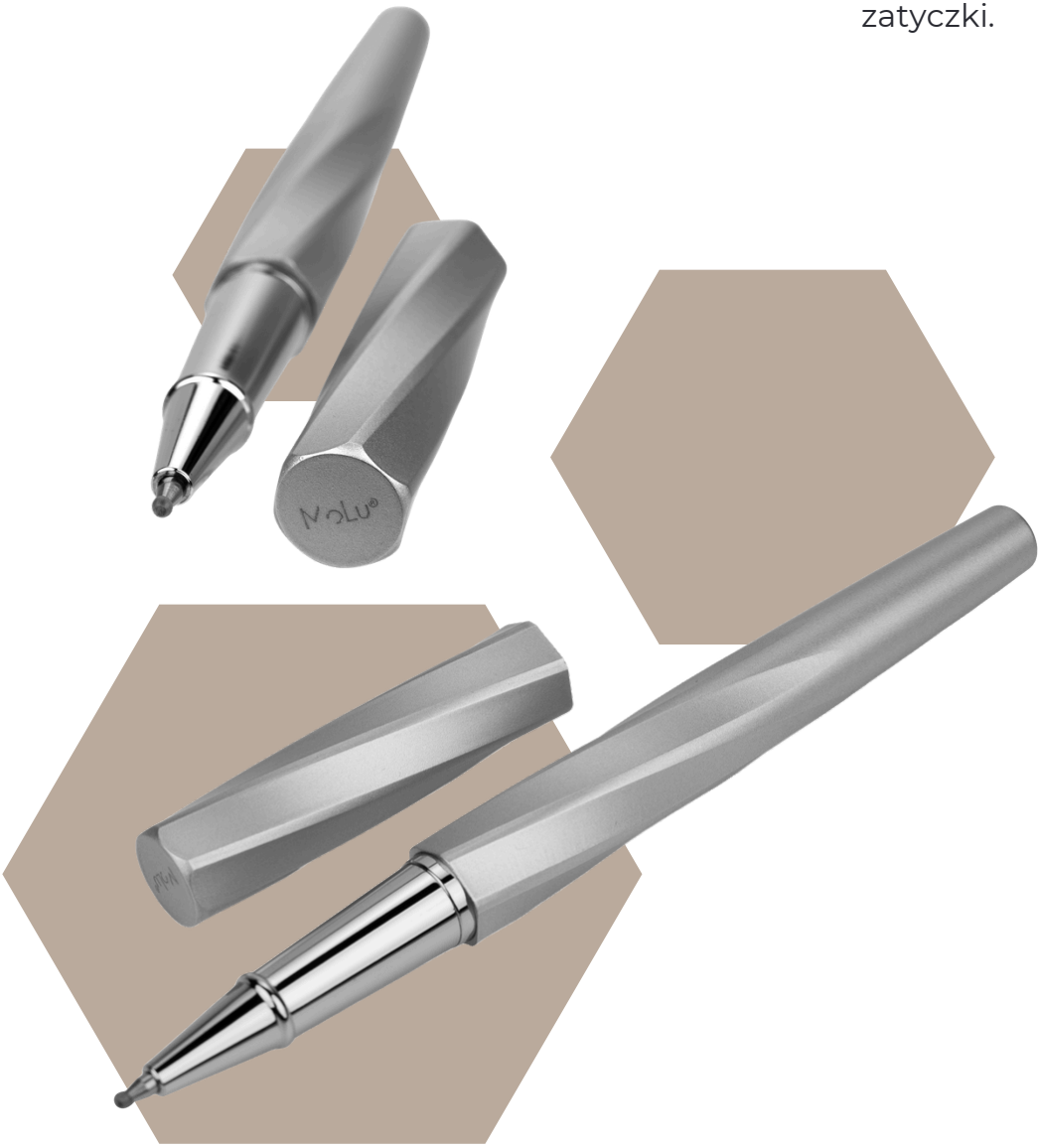

kod: 3933

ZESTAW PIŚMIENNY DŁUGOPIS I PIÓRO KULKOWE SOFT TOUCH SAINTE-MAXIME

Zestaw piśmienniczy, składający się z długopisu i pióra kulkowego, wykonanych ze stali nierdzewnej, pochodzącej z recyklingu. Oba instrumenty piśmiennicze posiadają gumową powłokę i akcenty w kolorze gun-metal.







kod: 4759

ZESTAW PIŚMIENNY DŁUGOPIS I PIÓRO KULKOWE SANTA ROSA

Wysokiej jakości zestaw do pisania składający się z pióra kulkowego i przekręcanego długopisu o eleganckim wyglądzie. Ozdobne logo MoLu zostało wydrukowane w kolorze matowej czerni na czarnym pierścieniu.



kod: 4412

DŁUGOPIS STALOWY CAPE CORAL Z MATERIAŁÓW Z RECYKLINGU

Długopis marki MoLu wykonany z metalu pochodzącego z recyklingu, z elegancką, szczotkowaną powierzchnią i dużym wkładem Parker.





kod: 5167

ZESTAW PIŚMIENNY DŁUGOPIS I PIÓRO KULKOWE SOFT TOUCH PORTO VEHLO

Zestaw piśmienny marki MoLu, składający się z długopisu i pióra kulkowego z gumowaną powierzchnią soft touch.




PLECAKI
TORBY
SASZETKI



kod: 5356

TORBA SPORTOWA SAINT PAUL

Pojemna i wytrzymała torba podróżno-sportowa Saint Paul XXL jest przeznaczona dla osób prowadzących aktywny tryb życia. Wykonana z recyklingowanego PET, łączy troskę o środowisko z wysoką odpornością na codzienne użytkowanie.

NEW





kod: 5355

SASZETKA LIMEIRA

Kompaktowa i stylowa saszetka Limeira to niezbędnik stworzony do codziennego użytku i aktywności sportowej. Wykonana z recyklingowanego PET, łączy ekologiczne podejście z trwałością i funkcjonalnością.



kod: 4981

PLECAK NA LAPTOPA SANTA ANA Z POLIESTRU Z RECYKLINGU

Nowoczesny plecak z linii MoLu, wykonany z poliestru pochodzącego z recyklingu. Elegancki i stylowy, oferuje wystarczająco dużo miejsca do codziennego użytku lub w podróży.




MoLu

kod: 4806

PLECAK NA LAPTOPA SAN LUIS

Nylonowy plecak od MoLu, odpowiedni do laptopów o przekątnej do 17 cali. Dzięki solidnej konstrukcji, przemyślanemu układowi wnętrza i nowoczesnemu wyglądowi, idealnie sprawdzi się zarówno na co dzień jak i na wyjazdy służbowe.



kod: 4982

PLECAK TERMICZNY SAINT HELENS Z NYLONU Z RECYKLINGU

Praktyczny i pojemny plecak termiczny od MoLu, wykonany z nylonu pochodzącego z recyklingu. Dzięki wygodnym, spinanym na rzep rączkom można nosić go również jako torbę.





kod: 3932

PLECAK NA LAPTOPA SAINT GILLES

Wodoodporny plecak wykonany z PU, z watowanymi, regulowanymi szelkami, uchwytem do noszenia, przegrodą na laptopa, różnymi małymi przegródkami, odblaskowymi uchwytami zamków błyskawicznych i zapięciem magnetycznym.





kod: 3931

TORBA PODRÓŻNA MONACO MOLU

Torba podróżna, wykonana z wodoodpornego PU, zamykana na zamek. Torba posiada odpinany, regulowany pasek na ramię oraz dwa krótkie uchwyty do noszenia.



kod: 3994

SASZETKA PORT GRIMAUD

Pojemna saszetka wykonana z nylonu 400D i poliestru.
Posiada dwie kieszenie zamykane na zamek
i regulowany pasek.







kod: 4983

TORBA Z NYLONU Z RECYKLINGU SAINT - HUBERT

Elegancka torba od MoLu, wykonana z nylonu pochodzącego z recyklingu. Dzięki dużej przestrzeni do przechowywania, miękkiej wyściółce i regulowanemu paskowi, idealnie sprawdzi się zarówno w podróży, jak i na co dzień.



kod: 3930

KOSMETYCZKA SANREMO MOLU

Kosmetyczka wykonana z PU, z zamknięciem na zamek i dwoma uchwytami do wieszania.








PARASOLE
ELEKTRONIKA
PODRÓŻNE

kod: 4985

PARASOL AUTOMATYCZNY RIO VERDE

Parasol Molu wyposażony w ramę z włókna szklanego, która wytrzymuje prędkość wiatru do 180 km/h, baldachim bawełniany 260 g/m² skutecznie blokuje słońce, uchwyt wykonany jest z recyklingowego ABS.




MoLu

kod: 3986

PARASOL AUTOMATYCZNY RPET Ø105 CM SAINT BARTH

Automatyczny parasol z materiału RPET, ze stelażem z włókna szklanego i akacjową rączką.



kod: 3982

POWER BANK 20000 MAH MARBELLA

Power bank z funkcją szybkiego ładowania, o pojemności 20 000 mAh. Posiada 2xport USB i port typu C, wbudowany kabel typu C i lightning oraz cyfrowy wyświetlacz wskazujący aktualny stan naładowania oraz inne ważne informacje.



kod: 3934

GŁOŚNIK BLUETOOTH LIMASSOL

Głośnik bluetooth z wbudowaną ładowarką indukcyjną, cyfrowym wyświetlaczem, akumulatorem o pojemności 2 000 mAh, radiem, budzikiem, uchwytem na telefon oraz lampką o trzech stopniach jasności.




07:12

kod: 5049

PODUSZKA PODRÓŻNA PRINCE GEORGE

Ergonomiczna poduszka z funkcją masażu, idealnie sprawdzi się podczas podróży czy relaksu w domowym zaciszu.



kod: 3985

KOC PIKNIKOWY RPET MONTENEGRO

Koc piknikowy z RPET, który po złożeniu można wygodnie przenosić dzięki wszytej rączce, posiada również małą kieszonkę zamykaną na zamek. Rozmiar po rozłożeniu: 134 x 119 cm



MoLu®